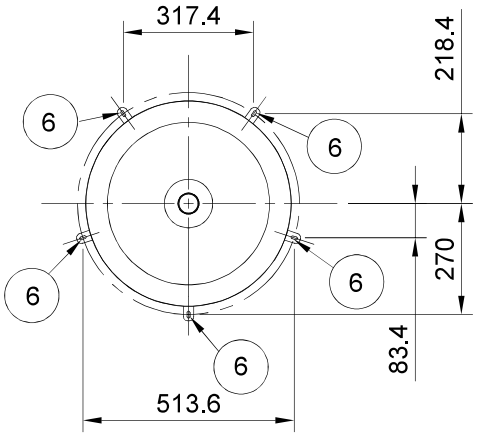

SECTION A-A
(アンカーボルト(M5)設置寸法)

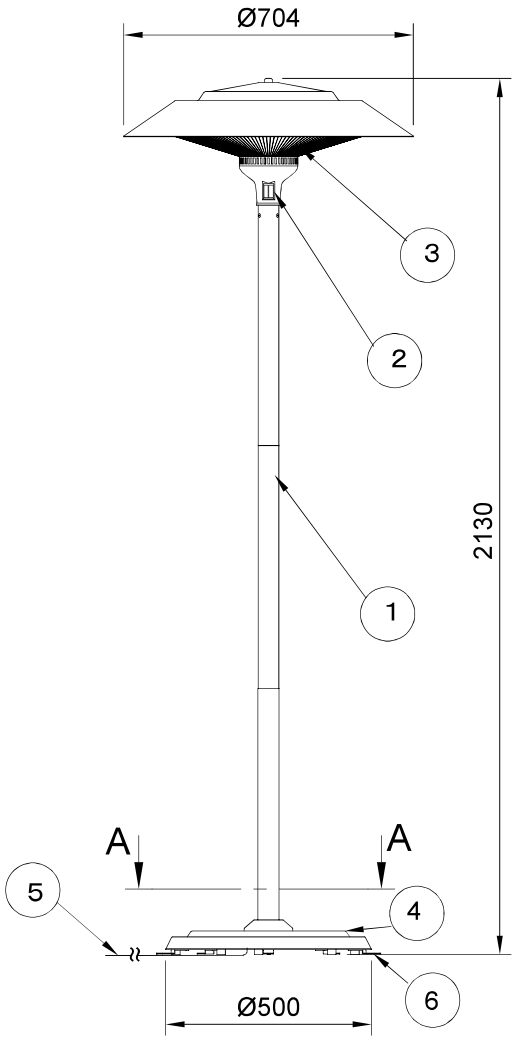

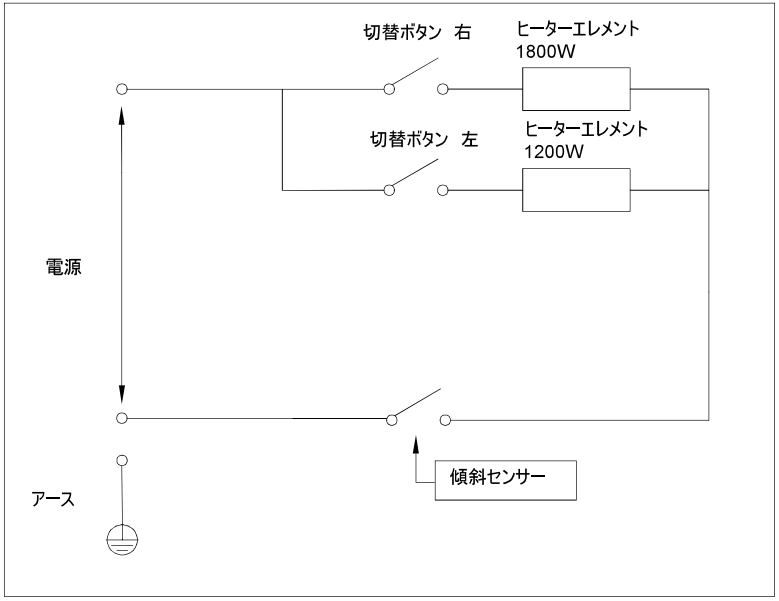

回路図(概略)

単位:mm

記号	名称	備考
1	本体	
2	切替ボタン	
3	ヒーターエレメント	ハロゲンヒーター(近赤外線)
4	スタンドベース	
5	電源ケーブル	2mm² 3芯 約1.2m
6	ベース固定金具	5個 (M5用)

型 式	寸 法			電 源	消費電力	定格電流	設計寿命 (*1)	本 体 色	質量	保護等級 (防水性能)
	W	H	D							
HEAT-AG-302S(シルバー) HEAT-AG-302B(黒)	704	2130	704	単相 200V 50/60Hz	最大3000W (1200W+1800W)	15A	7000時間	シルバー/黒	約12kg	IPx5

備考
(*1)機器を保証する時間ではありません。

・電源プラグは付属されておりません。
オプションとなります。

・固定補助プレート(910mm×910mm 約20kg)は
オプションとなります。

記号	図 面 来 歴	日付	担当	承認

承認	点検	設計	製図	投影	第三角法
太田	太田	黒川	黒川	尺度	ー
				日付	2025.7.8

株式会社コンフォー Chrester

御注文先	殿	納入先	殿向
名称	フェニックスヒーター	図番	0D0253A