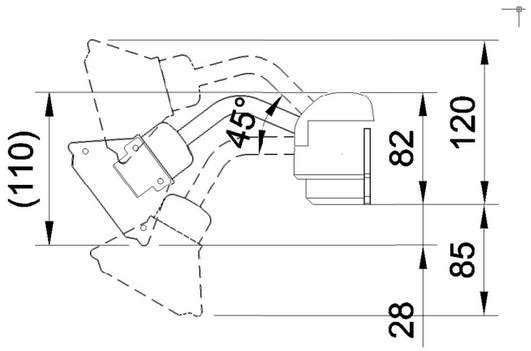

ヒーター可動範囲

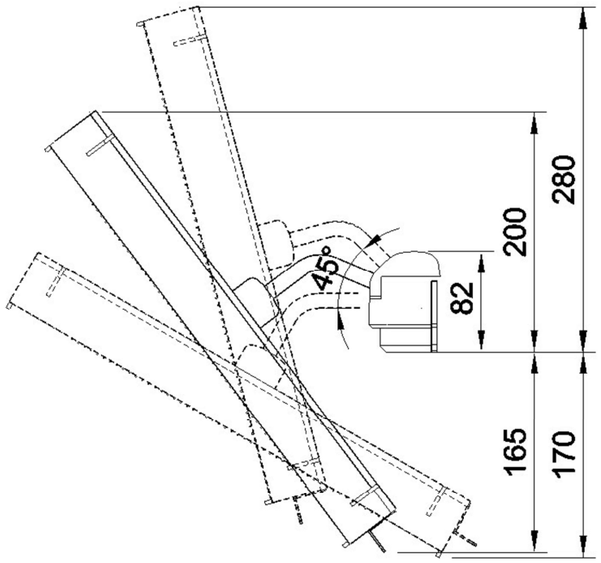

ヒーター可動範囲(縦向き)

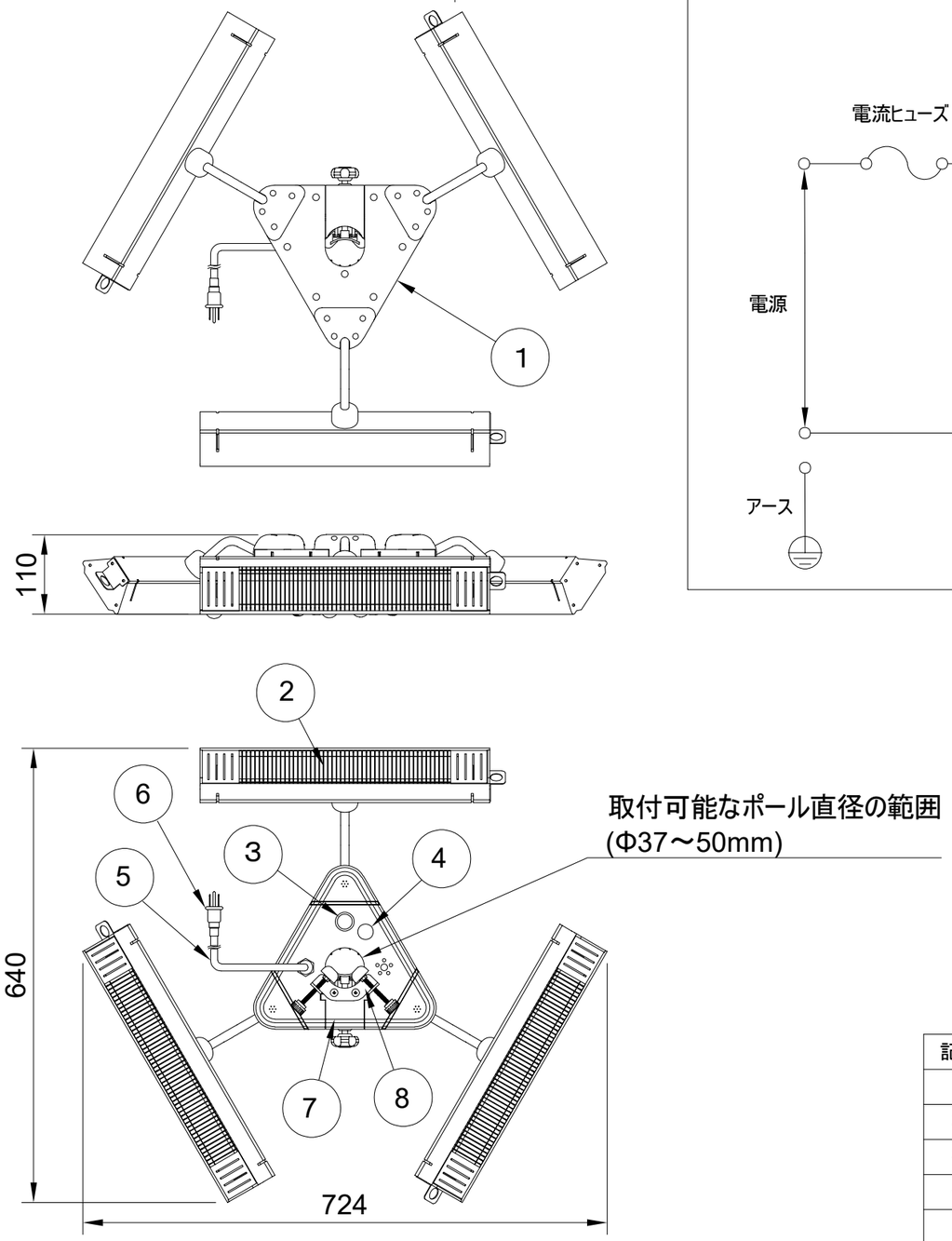

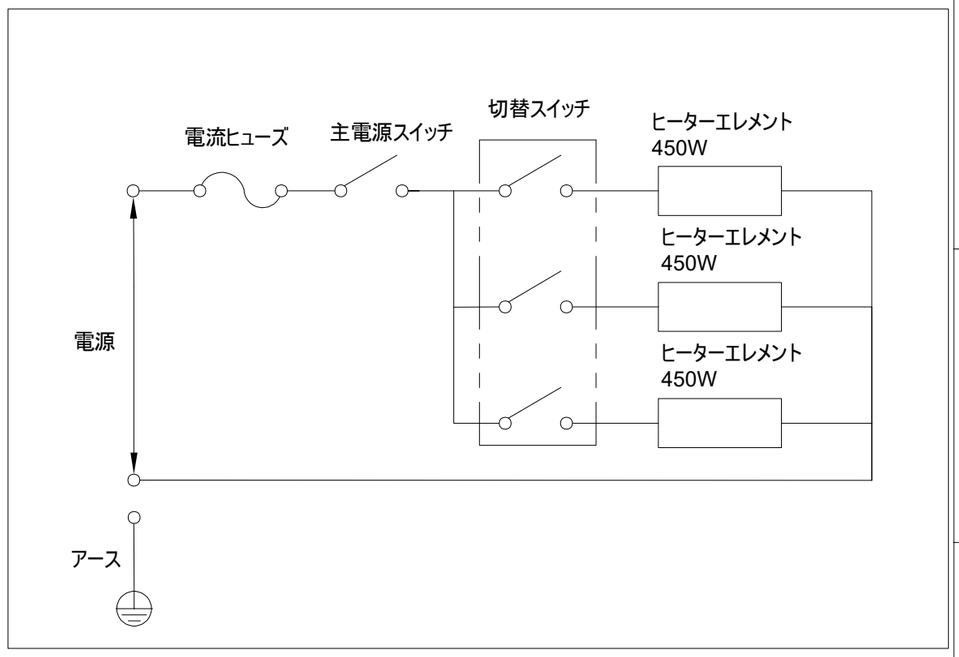

回路図(概略)

同梱品

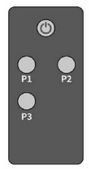

リモコン

離隔距離
周囲:1m以上
天井:0.4m以上
床面:1.5m以上

記号	名称	備考
1	本体	
2	ヒーターエレメント	ハロゲンヒーター(近赤外線)
3	主電源スイッチ	
4	切替スイッチ	
5	電源ケーブル	3芯　約4m
6	電源プラグ	防雨タイプ接地極付き
7	ポール取付固定部	取付ポール直径範囲(Φ37～50mm)
8	補助固定ネジ	

型 式	寸 法 W	寸 法 H	寸 法 D	電 源	消費電力	定格電流	設計寿命 (*1)	本 体 色	質量	保護等級 (防水性能)
HEAT-AH-131B	724	110	640	単相100V 50/60Hz	最大1350W (450W×3)	13.5A	5000時間	黒	約4kg	IPx5

備考
(*1)機器を保証する時間ではありません。

リモコン附属

記号	図 面 来 歴	日付	担当	承認
B	電源ケーブル長さ変更	20250908	黒川	太田

承認	点検	設計	製図	投影	第三角法
太田	太田	黒川	黒川	尺度	-
				日付	2025.8.20

株式会社コンフォー　Chrester

御注文先　殿　　納入先　殿向

名称　トライソルヒーター　　図番　0D0254B