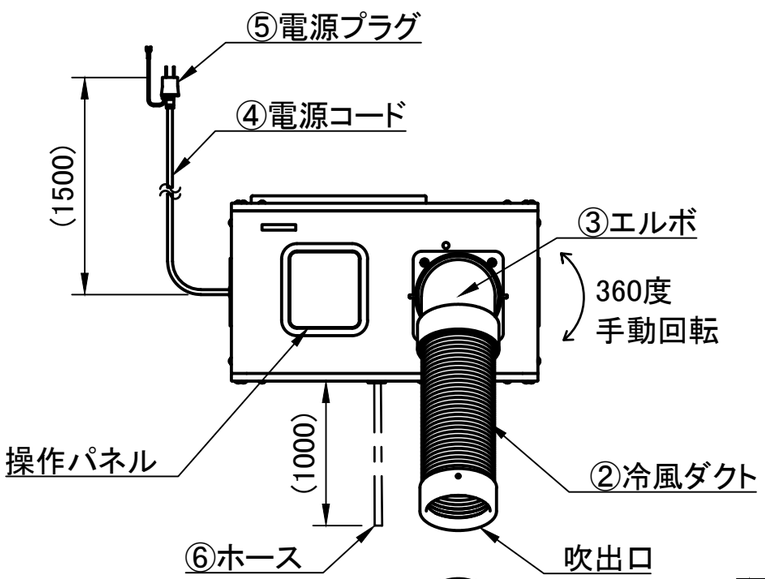

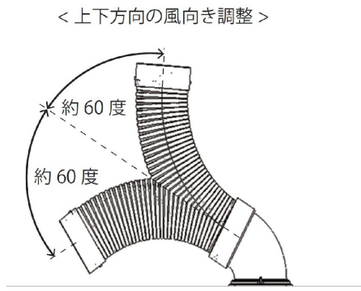

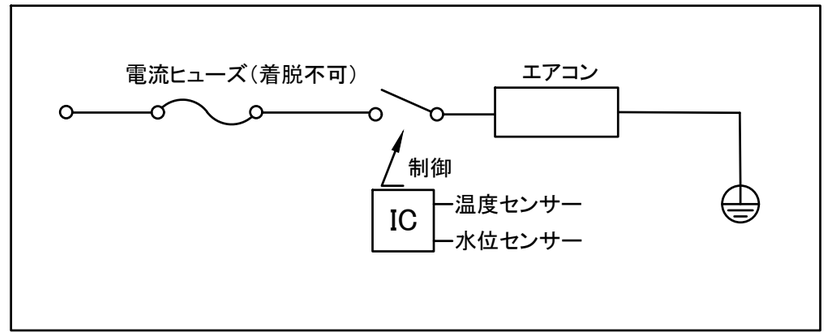

回路図(概略)

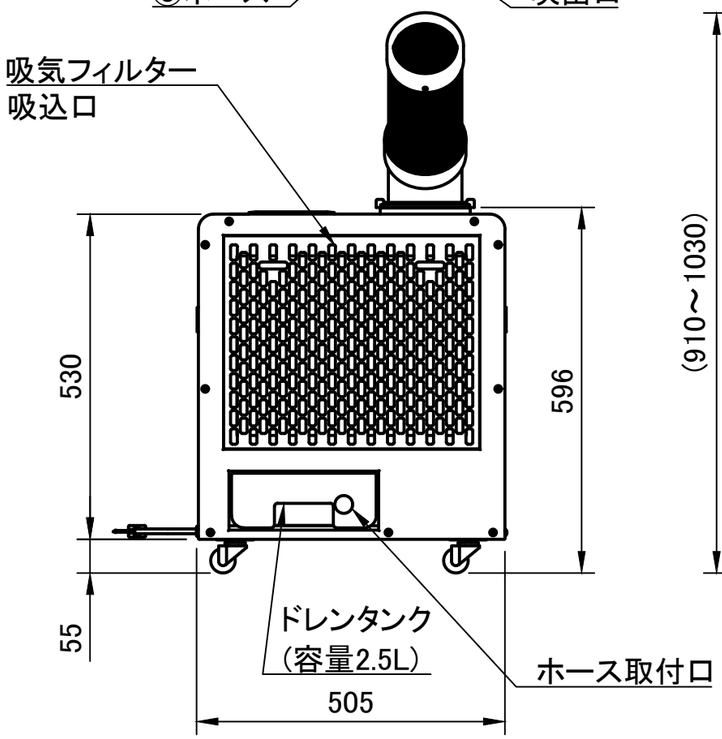

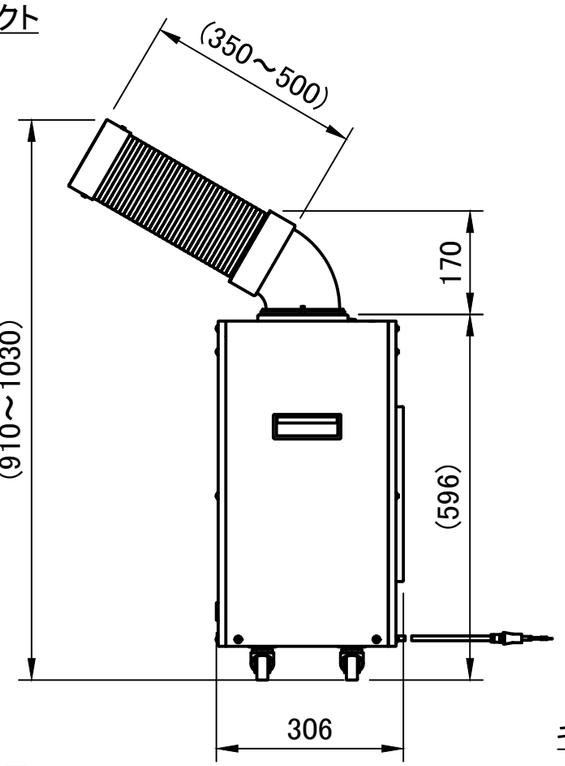

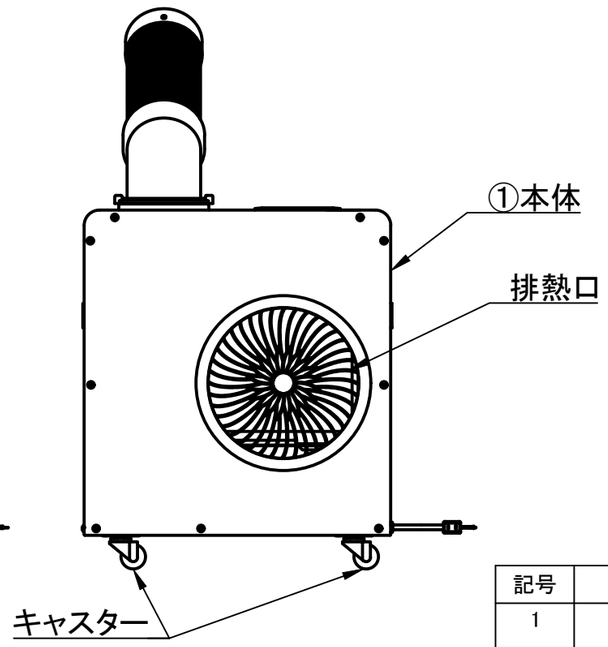

記号	名称	備考
1	本体	
2	冷風ダクト	
3	エルボ	
4	電源コード	1.25mm² 3芯 約1.5m
5	電源プラグ	接地極付プラグ
6	ホース	約1m

型 式	寸 法 W	寸 法 H	寸 法 D	電 源	消費電力	定格電流	設計寿命	本 体 色	質量	保護等級 (防水性能)
COOL-AJ-061WN	505	596	306	単相100V 50/60Hz	580/670W	—	5000時間 (*1)	ホワイト	約27kg	IPx4

備考
(*1) 機器を保証する時間ではない
冷房能力:1100W/1300W
冷媒:R410A

記号	図 面 来 歴	日付	担当	承認	承認	点検	設計	製図

投影	第三角法
尺度	—
日付	2026.2.1
御注文先	殿
納入先	殿向
名称	ドライクール3
図番	0D0256A

株式会社コンフォー Chrester